Forankra ACK S.A.S.

Secures everything in transit™

Enrouleurs de sangles d'arrimage

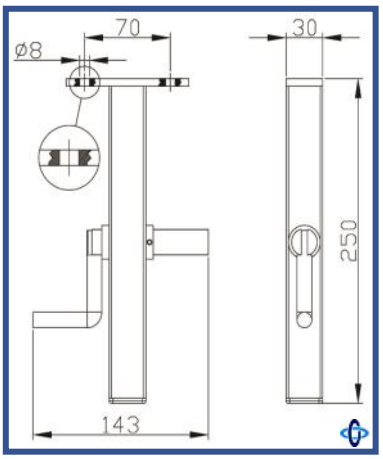

Ils permettent d'enrouler facilement les sangles de 25 à 50 mm de largeur.

▶ **2 modèles possibles** : (1) celui à fixer sous le bord de rive du véhicule ou (2) celui magnétique.

Modèle (1) avec vis écrous

Modèle (2) avec aimants

Référence	**48879 10**
Matière	Acier zingué blanc
Poids (Kg)	0,700
Composition	Fourni avec 2 vis écrous et rondelles INOX
Fixation	A fixer sous le bord de rive du véhicule

Référence	**48879 12**
Matière	Acier zingué blanc
Poids (Kg)	0,880
Composition	Fourni avec 2 aimants
Fixation	A aimanter sur une partie du véhicule

Les +

Enroulent les sangles de 25 à 50 mm de largeur

Robuste

Facile d'utilisation

Les résistances indiquées sont celles des produits. La résistance du système est inhérente à la construction des véhicules.
Ce document est non contractuel et nous nous réservons le droit d'en modifier les spécifications techniques sans préavis.

Forankra ACK SAS
8 rue J. de Vaucanson, ZA de la Pesselière 69780 MIONS
info@ackforankra.fr | **www.forankra.fr**

☎ +33 (0)4 72 45 01 20
+33 (0)4 78 21 54 71