EASY DOCK

Le pont de chargement Easy Dock est utilisé pour les opérations de **chargement et de déchargement des véhicules** avec un niveau de plancher supérieur ou inférieur à la hauteur de quai.

Prêt à poser, le pont de chargement a l'avantage d'être installé et désinstallé sur un **quai existant** (location de plateforme logistique par exemple).

Dans le cas d'un quai non équipé de cornière, une fabrication de cornière 200x200 mm est disponible en option, à fixer sur le nez de quai béton existant.

Composition de l'EASY DOCK :

- Plaque acier articulée (compensée par vérin à gaz)
- Châssis métallique
- Butoirs BUTDOCK 100
- Coloris : Ral 5002 bleu

Capacité de charge en statique : 6 tonnes

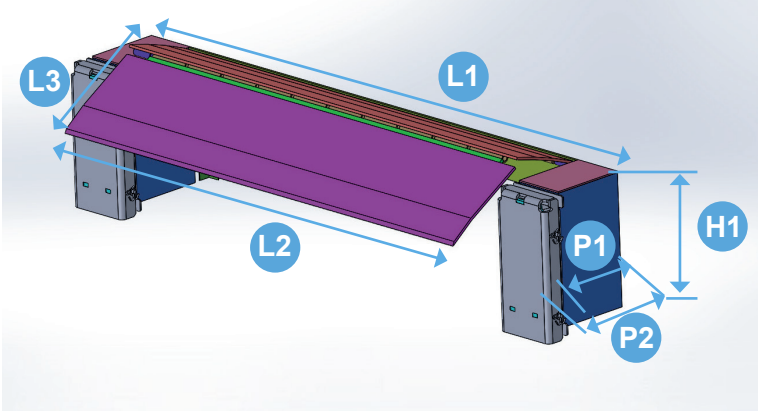

Dimensions :

- Largeur hors tout (L1) : 2520 mm
- Largeur de plaque (L2) : 2000 mm
- Longueur de plaque (L3) : 709 mm
- Hauteur des futs (H1) : 470 mm
- Profondeur des futs (P1) : 386 mm
- Profondeur avec butoirs (P2) : 484 mm
- Longueur de la plaque dans le véhicule : 225 mm

Les +

- **Simplicité :** prêt à poser
- **Robustesse :** fourni avec une paire de BUTDOCK 100
- **Ergonomie :** levier bridé pour une facilité de déploiement (limite les troubles musculosquelettiques)

Référence	Capacité de charge maxi (T)	Hauteur (mm)	Dénivelés
RCBM2000X700X-6T 10	6	470	Dénivelé positif : 100 mm / Dénivelé négatif : 80 mm

Recommandations :

Attention, un angle d'utilisation de 12,5% soit 7° doit être respecté.
La fixation du pont se fait par soudure sur le haut du quai ce qui nécessite un nez de quai équipé d'une cornière acier scellée de section minimum de 80x80 mm.
Notice de montage et d'utilisation sur demande.

Forankra
8 Rue Jacques de Vaucanson, ZA de la Pesselière 69780 MIONS
info@forankra.fr - www.forankra.fr

Tel. : +33 (0)4 72 45 01 20
Fax : +33 (0)4 78 21 54 71

Forankra is part of Axel Johnson International
www.axinter.com